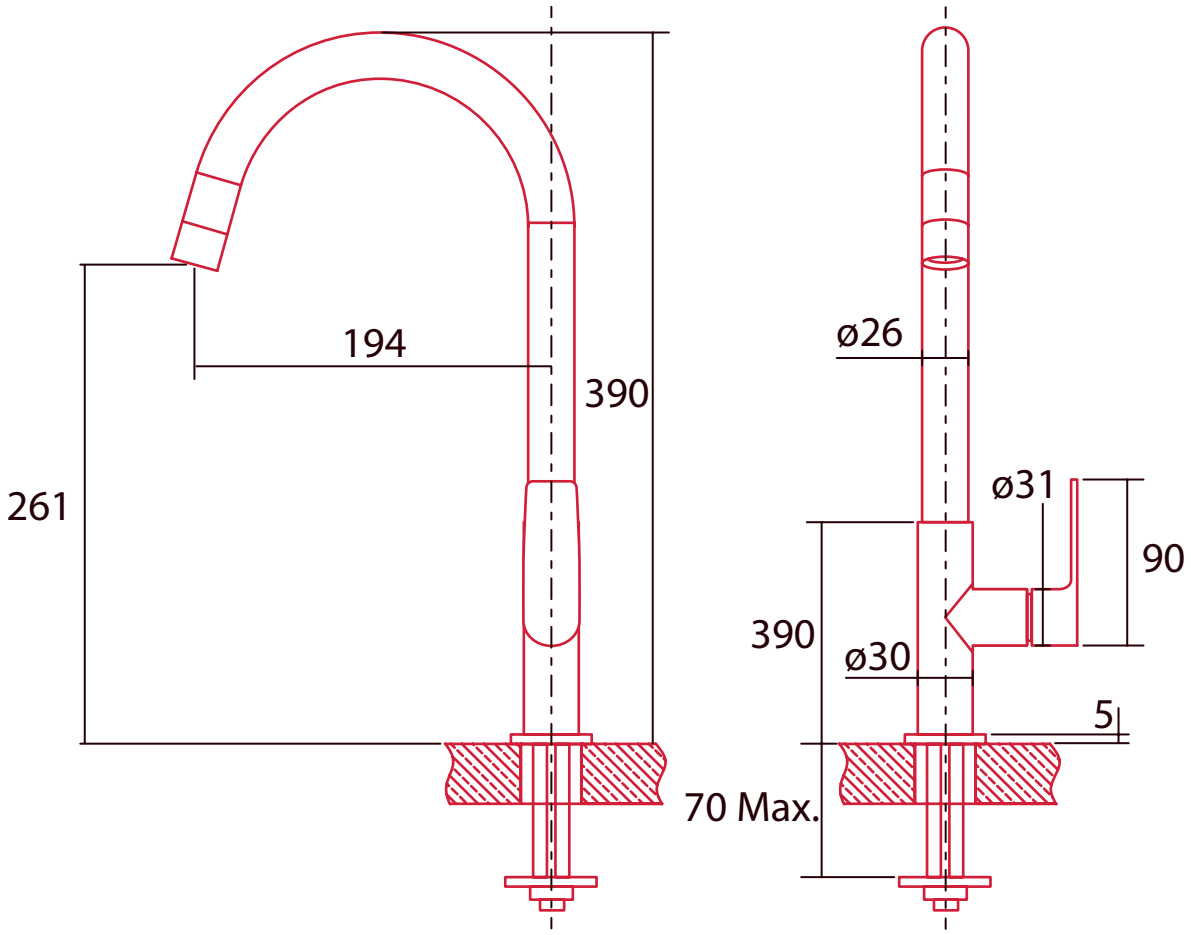
194
390
261
ø26
ø31
90
390
ø30
5
70 Max.